SOREM BROKER
Arredo Urbano e Parcogiochi
Preventivi veloci e gratuiti anche tramite fax o e-mail

Numero Verde 800 180 614

Via Rielle, 13
84030 San Rufo (SA)
Infoline:
Tel. 0975 395037
Fax 0975 395042
info@sorembroker.com

Art. ME 0016024 - Panca Oplà Piana

DESCRIZIONE TECNICA

Panca modello Oplà piana costituita da n° 2 robuste spalle di acciaio spessore 8 mm. opportunamente sagomate secondo disegno e collegate tra di loro da barra orizzontale sez. mm. 60x60, fissata ai basamenti laterali di forma semiellittica in cemento armato e sabbiato, aventi le seguenti dimensioni: mm. 695x445x155 e da n° 2 dispositivi in pressofusione di alluminio con sede per l'incasso di vite in acciaio tipo TCEI M14x100. Superficie della seduta costituita da n° 32 tondi di acciaio trafilato diam. 8 mm. irrobustiti da n° 3 rinforzi in acciaio spessore 8 mm. di forma semiellittica, con ricavata sede di posizionamento ed irrobustimento. Alle estremità della seduta, vengono saldati n° 2 tubi diam. 40x2 mm. solidamente alle spalle ed ai rinforzi. A richiesta: trattamento antidegrado dei basamenti, mediante apposita resina siliconica. Tutte le parti metalliche sono zincate a caldo secondo norme UNI e verniciate a polveri termoindurenti, rispondente alle più severe prove qualitative.

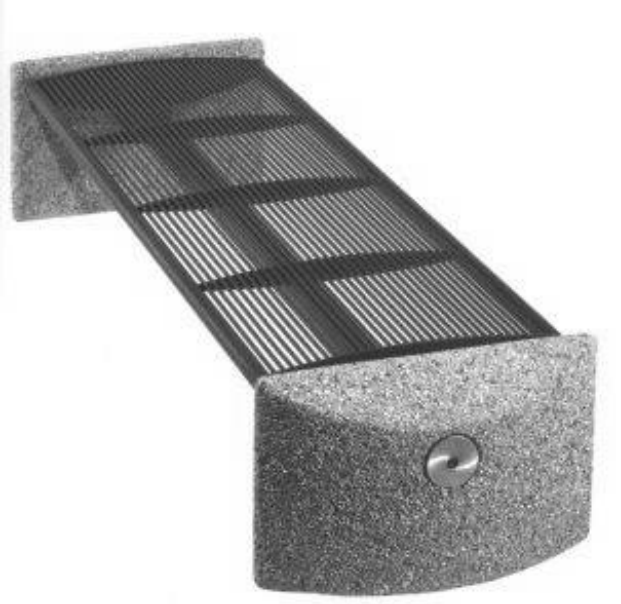

Peso Kg. 212.
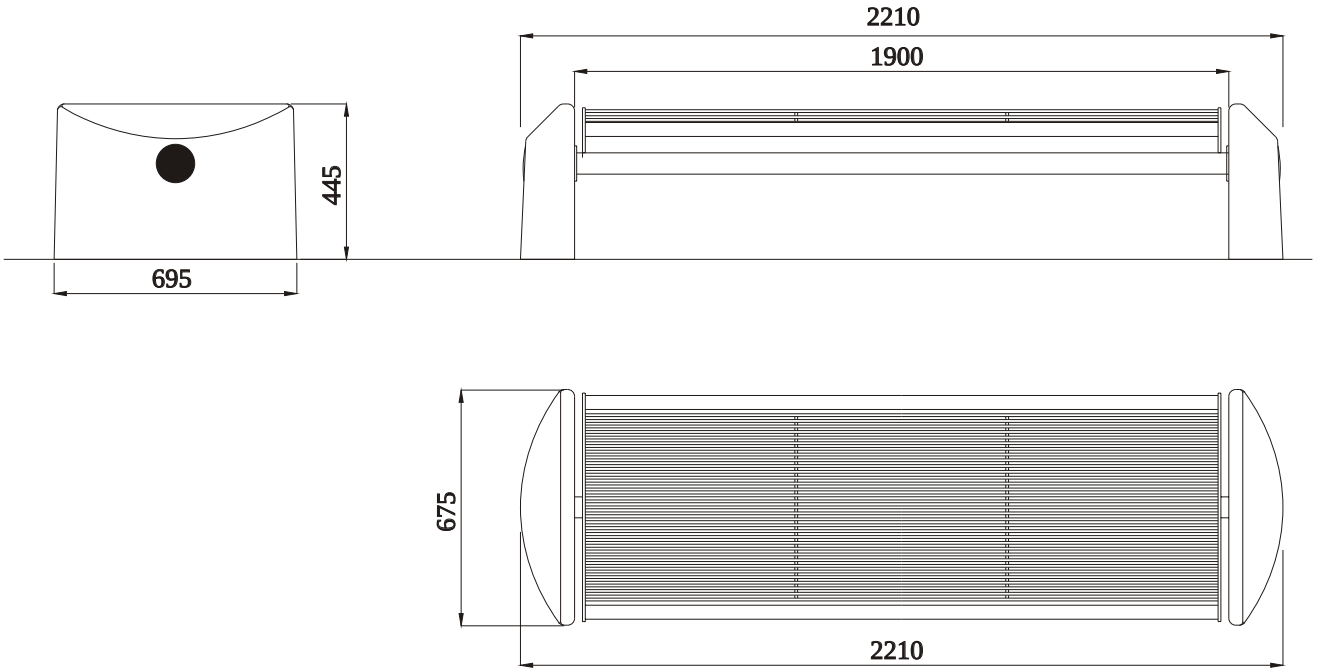
Dimensioni: 2210 x 700 x h435 mm